BASES TOURNANTES - SWIVEL PLATES - BASES GIRATORIAS - DREHKONSOLEN

SCOPEMA
RIB SEATING SINCE 1981

Sécurité

Attention : ne jamais conduire si la base n'est pas verrouillée face à la route !
Attention : Sur certains véhicules, la rotation du siège pilote ne peut être réalisée que frein à main baissé.
Dans ce cas, n'utilisez la base tournante que sur terrain plat ou après calage du véhicule.

Montage

Se référer au plan de montage spécifique à chaque modèle.
Attention à préserver les câbles du siège : passer par le trou central, donner de l'amplitude en retirant des clips guide et protéger les câbles par de la gaine adaptée.

Utilisation

Déverrouiller la base tournante avec la poignée rouge
Faire pivoter le siège vers l'intérieur du véhicule
Pour une utilisation optimale, faire pivoter le siège à vide, ou en soulageant au maximum le poids de l'utili sateur
Avancer / reculer les glissières si besoin au cours de la rotation
Position libre vers l'arrière, maxi 180°
Reverrouillage automatique face à la route

Entretien

En cas de bruit de grincement, appliquer du spray lubrifiant sur les pions de stabilisation.
En cas de bruit de claquement, appliquer de la graisse sur le pion métallique de verrouillage

Security

Warning: never drive if the base is not locked facing the road!
Warning: On certain vehicles, the driver's seat can only be rotated with the handbrake down. In this case, only use the rotating base on flat ground or after wedging the vehicle.

Assembly

Refer to the mounting instructions specific to each model.
Be careful to preserve the seat cables: pass through the central hole, provide space by removing the guide clips and protect the cables with suitable sheathing.

Use

Unlock the rotating base with the red handle
Rotate the seat towards the inside of the vehicle
For optimal use, rotate the seat when empty, or while relieving the user's weight as much as possible
Move the slides forward/backward if necessary during rotation
Free position towards the rear, max. 180°
Automatic relocking facing the road

Maintenance

If there is a squeaking noise, apply lubricating spray to the stabilization pins
If there is a clicking noise, apply grease to the metal locking pin

Seguridad

Atención : ¡nunca conducir si la base no está bloqueada frente a la carretera!
Atención : En algunos vehículos, la rotación del asiento piloto sólo puede realizarse con el freno de mano bajado. En este caso, utilice la base giratoria únicamente en terreno plano o después de haber calzado el vehículo.

Montaje

Consultar el plano de montaje específico de cada modelo de base giratoria.
Cuidado con conservar los cables del asiento : pasar por el agujero central, dar amplitud quitando los clips guía y protejer con funda adecuada.

Uso

desbloquear la base giratoria con la maneta roja.
girar el asiento hacia el interior del vehículo.
Para un uso óptimo, gire el asiento sin pasajero, aligerarlo al máximo del peso del usuario.
Avanzar o retroceder las guías si es necesario durante la rotación.
posición libre hacia atrás, máx 180°.
bloqueo automático frente a la carretera.

Mantenimiento

En caso de ruido de chirrido, aplicar spray lubricante sobre las piezas de estabilización.
En caso de ruido de chasquido, aplicar grasa sobre el peón metalico de bloqueo.

Sicherheit

Warnung: Fahren Sie niemals, wenn die Basis nicht zur Straße hin verriegelt ist!
Warnung: Bei bestimmten Fahrzeugen kann der Fahrersitz nur bei angezogener Handbremse gedreht werden.
Verwenden Sie in diesem Fall die drehbare Basis nur auf ebenem Boden oder nach dem Verkeilen des Fahrzeugs.

Montage

Beachten Sie die Montageanleitung für jedes Modell.
Achten Sie darauf, die Sitzkabel zu schonen: Führen Sie sie durch das zentrale Loch, schaffen Sie Platz, indem Sie die Führungsclips entfernen, und schützen Sie die Kabel mit einer geeigneten Ummantelung.

Verwendung

Entriegeln Sie die drehbare Basis mit dem roten Griff
Drehen Sie den Sitz in Richtung Fahrzeuginnenraum
Für eine optimale Nutzung drehen Sie den Sitz im leeren Zustand oder entlasten Sie den Benutzer so weit wie möglich
Bewegen Sie die Gleitschienen während der Drehung bei Bedarf nach vorne/hinten
Freie Position nach hinten, max. 180°
Automatische Wiederverriegelung zur Straße hin

Wartung

Wenn ein Quietschgeräusch auftritt, tragen Sie Schmierspray auf die Stabilisierungsstifte auf
Wenn ein Klickgeräusch auftritt, tragen Sie Fett auf den Metallverriegelungsstift auf

CBTO19G3CFMGB
montage symétrique

MONTAGE BASE TOURNANTE PILOTE CBTO19G3CFM

SI INTERFERENCE AVEC LE VIDE POCHE DE LA PORTIERE
recouper l'angle extérieur arrière de chaque glissière de 10 mm

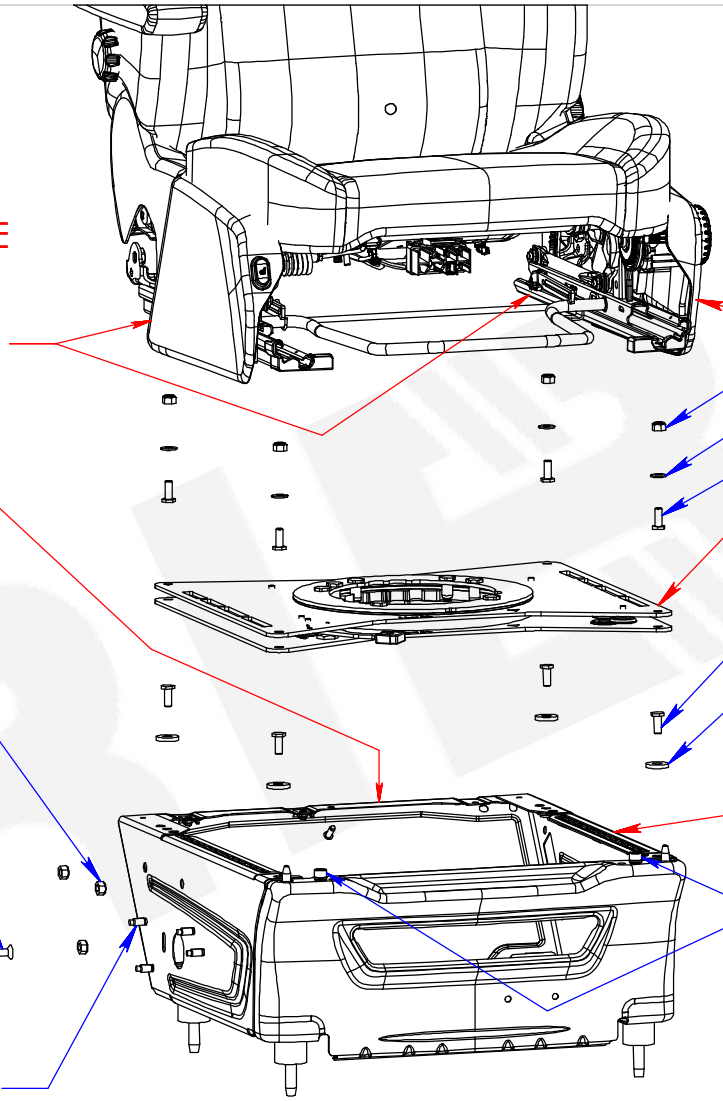

siège d'origine
4 écrous nylstop M8
4 rondelles M8
4 vis THB M8x20 - 18 Nm
base tournante CBTO19G3CFM poignée vers l'avant
4 vis THB M8x20 - 23 Nm
4 rondelles de calage M10x25x4 sous la base tournante
caisson d'origine
retirer les 2 vis avant

Actionner le réglage en hauteur en position haute pour pivoter le siège

Si besoin, retirer la tôle de maintien du carter de la batterie

3 écrous nylstop M8
3 vis TFHC M8x20 - 23 Nm
tôle descente frein à main ACAFMTC
3 vis TH M8x20 - 23 Nm
3 écrous nylstop M8
frein à main d'origine

supprimer les 2 vis soudées
supprimer l'ergot

DESCENTE FREIN A MAIN

- enlever les carters du frein à main
- si besoin, retirer la batterie du caisson pour accéder aux vis
- descendre l'ensemble frein à main directement sans intervenir sur le câble

Ind.	Evolution	Date	Par
A	Version d'origine	01/04/2026	MV

montage CBTO19G3CFM
Ford Transit Custom V362 - Transit V363

MATIERE:
TRAITEMENT: -
POIDS: Kg

Tolérances générales Norme ISO 2768-mK
Mécanosoudage-ClasseB NF E 86-050

SCOPEMA - 87150 Oradour-sur-Vayres - France
Tel : 05 55 78 11 49 ; *Web :* www.scopema.com

Ech: 1/8
A4

Client: -
Ref: -

Ce plan est la propriété de SCOPEMA Il ne peut etre communiqué à des tiers ou reproduit sans autorisation écrite de SCOPEMA.
This drawing cannot be printed or issued to anybody without SCOPEMA Authorisation

SCOPEMA
RIB SEATING SINCE 1981

Z:\02-ETUDES\02-VEHICULES\V362 TRANSIT CUSTOM\BT\

CBTO19G3CFMGB
symmetrical assembly

CBTO19G3CFM DRIVER SEAT SWIVEL ASSEMBLY

IF DOOR POCKET in the way
cut 10 mm off the rear outer corner of each slider

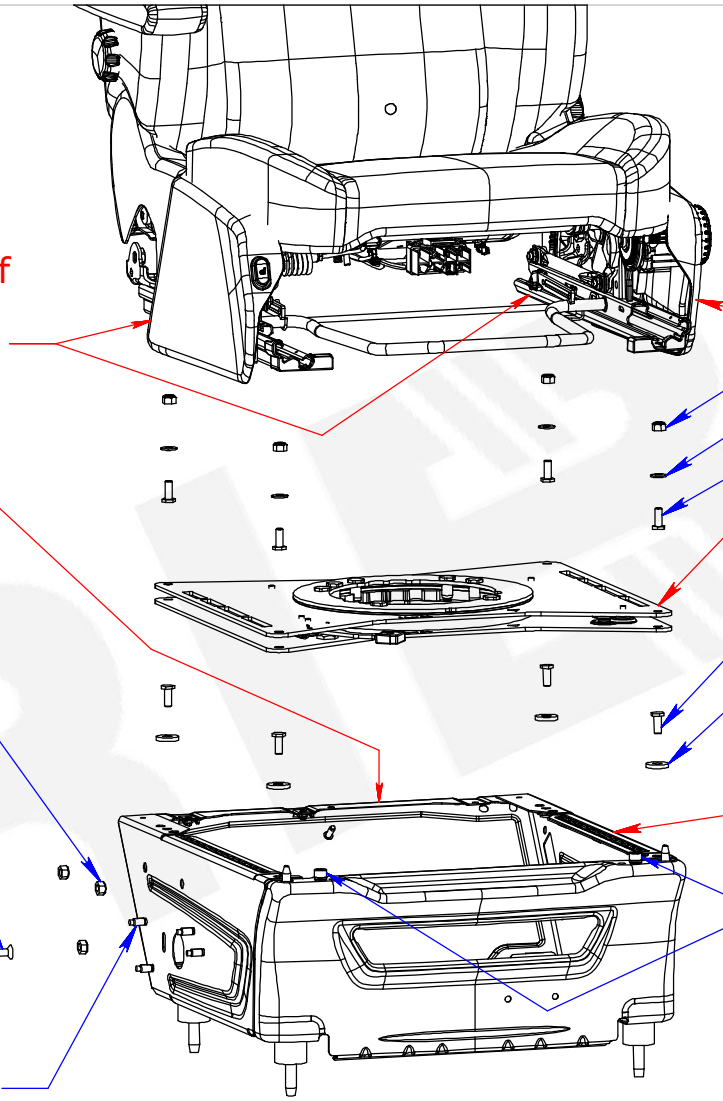

OEM seat
4 M8 nylstop nuts
4 M8 washers
4x THB M8x20 bolts - 18 Nm
CBTO19G3CFM seat swivel handle to the front
4x THB M8x20 bolts - 23 Nm
4 M10x25x4 shim washers under the swivel
OEM box
remove the 2 front bolts

if needed, remove the retaining plate from the battery case
3 M8 nylstop nuts
3x TFHC M8x20 bolts - 23 Nm
ACAFMTC handbrake lowering plate
3 TH M8x20 bolts - 23 Nm
3 M8 nylstop nuts
OEM handbrake
remove the 2x welded bolts
remove lug

Operate the height adjustment to the high position to swivel the seat

HOW TO LOWER HANDBRAKE ACAFMTC

- remove the handbrake covers
- if necessary, remove the battery from the box to gain access to the bolts
- lower handbrake assembly directly directly without touching the cable

Ind.	Evolution	Date	By
A	Original version	01/04/2026	MV

CBTO19G3CFM assembly
Ford Transit Custom V362 - Transit V363

MATIERE:
TRAITEMENT: -
POIDS: Kg

Tolérances générales Norme ISO 2768-mK
Mécanosoudage-Classe B NF E 86-050

SCOPEMA - 87150 Oradour-sur-Vayres - France
Tel : 05 55 78 11 49 ; *Web :* www.scopema.com

Ech: 1/8

Client: -
Ref: -

A4

SCOPEMA
RIB SEATING SINCE 1981

Ce plan est la propriété de SCOPEMA Il ne peut etre communiqué à des tiers ou reproduit sans autorisation écrite de SCOPEMA.
This drawing cannot be printed or issued to anybody without SCOPEMA Authorisation

Z:\02-ETUDES\02-VEHICULES\V362 TRANSIT CUSTOM\BT\

CBTO19G3CFMGB
montaje simétrico

MONTAJE BASE GIRATORIA PILOTO CBTO19G3CFM

SI INTERFIERE CON EL DESBLOQUEO DEL BOLSILLO DE LA PUERTA
cortar 10 mm la esquina exterior trasera de cada guía

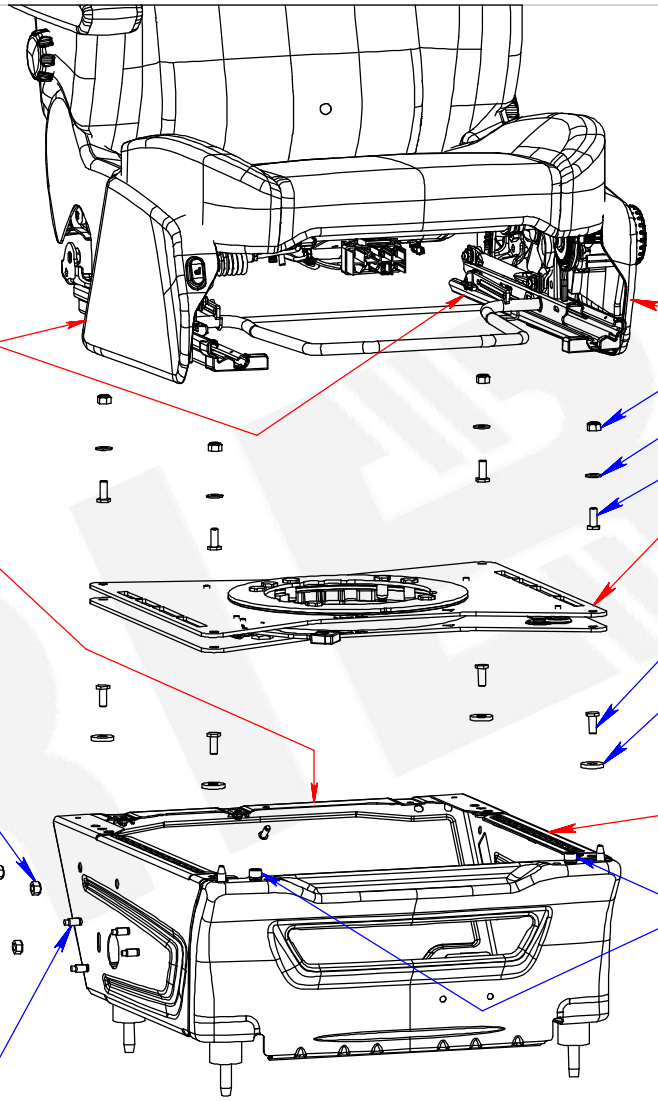

asiento original
4 M8 tuercas nylstop
4 M8 arandelas
4xTHB M8x20 tornillos - 18 Nm
base giratoria CBTO19G3CFM
manija hacia delante
4xTHB M8x20 tornillos - 23 Nm
4xM10x25x4 arandelas de calce debajo de la base
caja original
quitar los 2 tornillos delanteros

Opere el ajuste de altura a la posición alta para girar el asiento.

Si es necesario, retira la placa de sujeción de la carcasa de la batería
3 tuercas nylstop M8
3x TFHC M8x20 tornillos - 23 Nm
Placa de descenso del freno de mano ACAFMTC
3 TH M8x20 tornillos - 23 Nm
3 tuercas nylstop M8
freno de mano original
quitar los 2 tornillos soldados
quitar el saliente

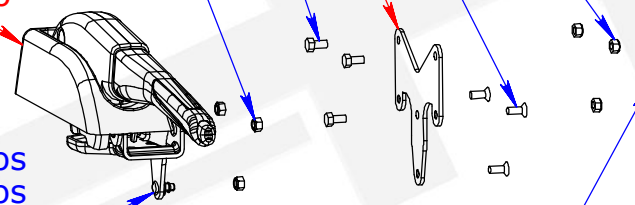

BAJAR EL FRENO DE MANO ACAFMTC

- retirar las carcasas del freno de mano
- si es necesario, quitar la batería de la caja para acceder a los tornillos
- bajar directamente el conjunto del freno de mano sin tocar el cable

Ind.	Evolución	Fecha	Por
A	Versión original	01/04/2026	MV

montaje CBTO19G3CFM
Ford Transit Custom V362 - Transit V363

MATIERE:
TRAITEMENT: -
POIDS: Kg

Tolérances générales Norme ISO 2768-mK
Mécanosoudage-Classe B NF E 86-050

SCOPEMA - 87150 Oradour-sur-Vayres - France
Tel : 05 55 78 11 49 ; *Web :* www.scopema.com

Ech: 1/8
A4

Client: -
Ref: -

SCOPEMA
RIB SEATING SINCE 1981

Ce plan est la propriété de SCOPEMA Il ne peut etre communiqué à des tiers ou reproduit sans autorisation écrite de SCOPEMA.
This drawing cannot be printed or issued to anybody without SCOPEMA Authorisation

Z:\02-ETUDES\02-VEHICULES\V362 TRANSIT CUSTOM\BT\

CBTO19G3CFMGB
symmetrische Montage

MONTAGE DREHKONSOLE FAHRERSEITE CBTO19G3CFM

BEI INTERFERENZEN MIT DEM TASCHENLEERER DER TÜR
Schneiden Sie die hintere Außenecke jeder Gleitschiene um 10 mm zurück.

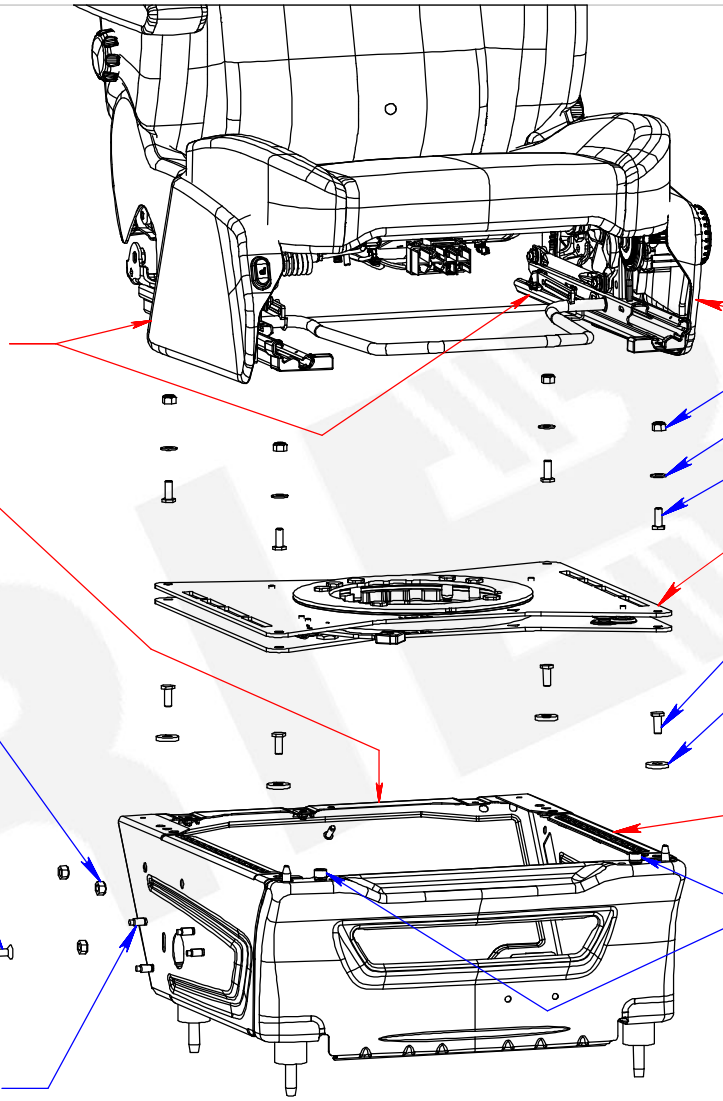

Originalsitz
4 Nylstop-Muttern M8
4 Unterlegscheiben M8
4 THB-Schrauben M8x20 - 18 Nm
Drehkonsole CBTO19G3CFM Griff nach vorne
4 THB-Schrauben M8x20 - 23 Nm
4 M10x25x4 Unterlegscheiben unter dem Drehgelenk
Originalgehäuse
die 2 vorderen Schrauben entfernen

Entfernen Sie gegebenenfalls die Halteplatte vom Batteriefach
3 Nylstop-Muttern M8
3 Schrauben TFHC M8x20 - 23 Nm
Fallblech Handbremse ACAFMTC
3 Schrauben TH M8x20 - 23Nm
3 Nylstop-Muttern M8
Original-Handbremse
entfernen Sie die 2 angeschweißte Schrauben
den Stift entfernen

Betätigen Sie die Höhenverstellung in die hohe Position, um den Sitz zu schwenken

ABSENKEN DER HANDBREMSE ACAFMTC

- die Verkleidung der Handbremse entfernen
- Falls nötig, die Batterie aus dem Gehäuse entfernen, um an die Schrauben zu gelangen.
- senken Sie die Handbremseinheit direkt ab, ohne am Kabel zu arbeiten.

Ind.	Evolution	Datum	Von
A	Originalausführung	01/04/2026	MV

CBTO19G3CFM montage
Ford Transit Custom V362 - Transit V363

MATIERE:
TRAITEMENT: -
POIDS: Kg

Tolérances générales Norme ISO 2768-mK
Mécanosoudage-ClasseB NF E 86-050

SCOPEMA - 87150 Oradour-sur-Vayres - France
Tel : 05 55 78 11 49 ; *Web :* www.scopema.com

Ech: 1/8
A4

Client: -
Ref: -

SCOPEMA
RIB SEATING SINCE 1981

Ce plan est la propriété de SCOPEMA Il ne peut etre communiqué à des tiers ou reproduit sans autorisation écrite de SCOPEMA.
This drawing cannot be printed or issued to anybody without SCOPEMA Authorisation

Z:\02-ETUDES\02-VEHICULES\V362 TRANSIT CUSTOM\BT\

SCOPEMA

RIB SEATING SINCE 1981

quality – comfort – safety

Created and manufactured with passion in France for over 40 years

www.scopema.com

Avertissement : le plan de montage officiel est en langue française. Toute divergence ou différence créée dans la traduction n'est pas contraignante et n'a aucun effet juridique à des fins de conformité ou d'application. Si vous avez des questions concernant l'exactitude des informations contenues traduites, veuillez-vous référer à la version française ou nous contacter.

Disclaimer: The official assembly plan is in French language. Any discrepancies or differences created in the translation are not binding and have no legal effect for compliance or enforcement purposes. If you have any questions regarding the accuracy of the information contained in the translation, please refer to the French version or contact us.