montage passager CBTO21D2

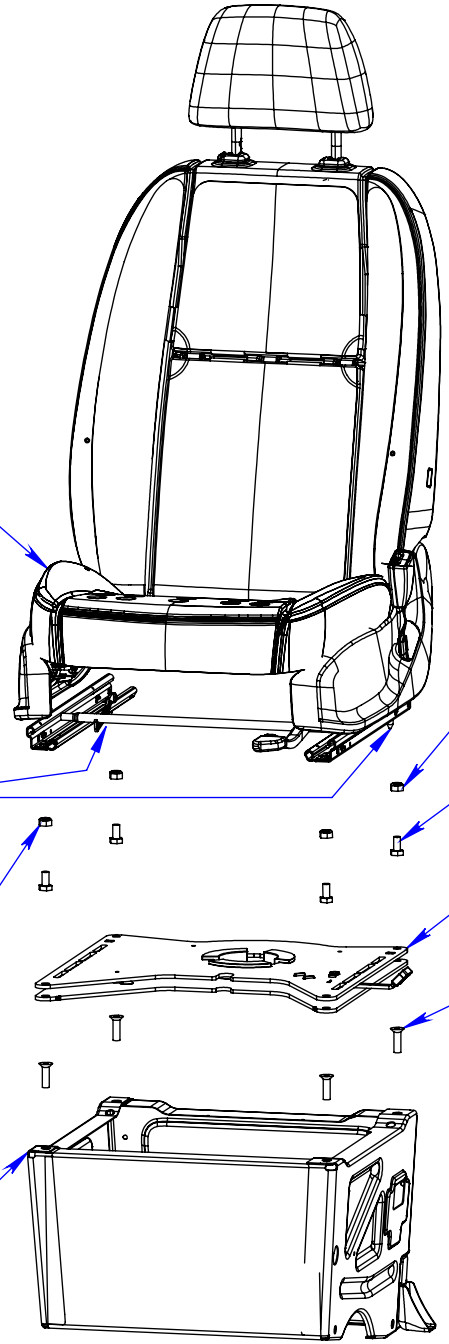

si¯ge d'origine passager SPRINTER 907

tron-onner les 2 pions Ï 9 sous les glissi¯res

aligner le plat de l'®crou parrall¯le ¨ la glissi¯re

caisson d'origine SPRINTER 907

4 ®crous nylstop M10 classe 8

4 vis TH M10x20 classe 8.8, 30 N.m

CBTO21D2 base tournante passager

4 vis TFHC M10x35 classe 10.9, 30 N.m

D®crocher le bloc connecteur pour le refixer au centre du si¯ge

montage pilote CBTO21G2 sym®trique

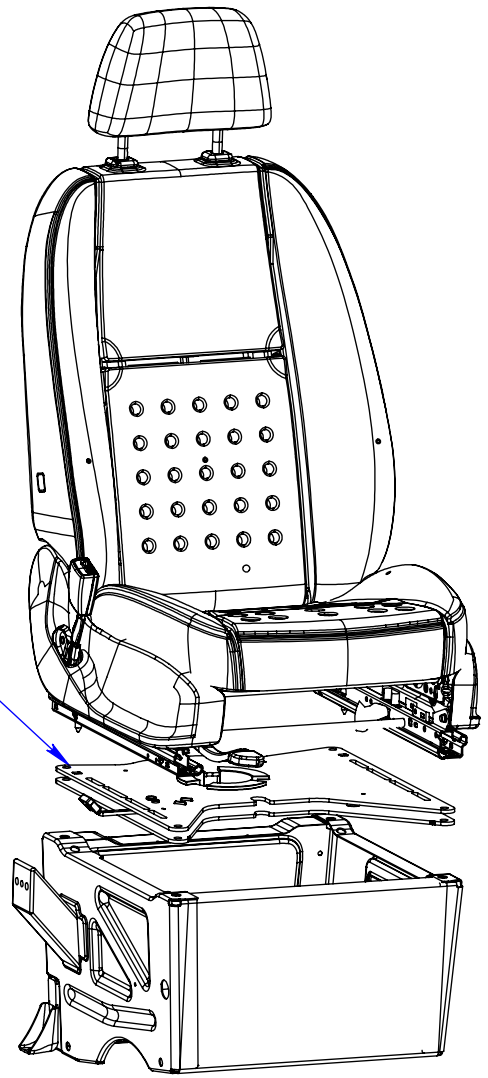

CBTO21G2 base tournante pilote

Indice	Evolution	Date	Par
A	Version d'origine	21/10/2019	AL

R®visions

Montage CBTO21D2 et CBTO21G2 pour SPRINTER 907

MATIERE:

TRAITEMENT: -

POIDS:

TOLERANCES GENERALES: JS11 / js11

SCOPEMA rue du Pouloueix - 87150 Oradour-sur-Vayres - France
Tel : ƀoo óлú ppp ту мм пф ; *Fax :* ƀoo óлúppp ту мр уу Ť *Web :* ǿǿǿ¤ǎÕ2LJŜY I·Ö2Y

Ech: 1/11

A4

Client: -

Ref: -

Page: 1/1

Ce plan est la propri®te de SCOPEMA Il ne peut etre communiqu® ¨ des tiers ou reproduit sans autorisation ®crite de SCOPEMA.
This drawing cannot be printed or issued to anybody without SCOPEMA Authorisation